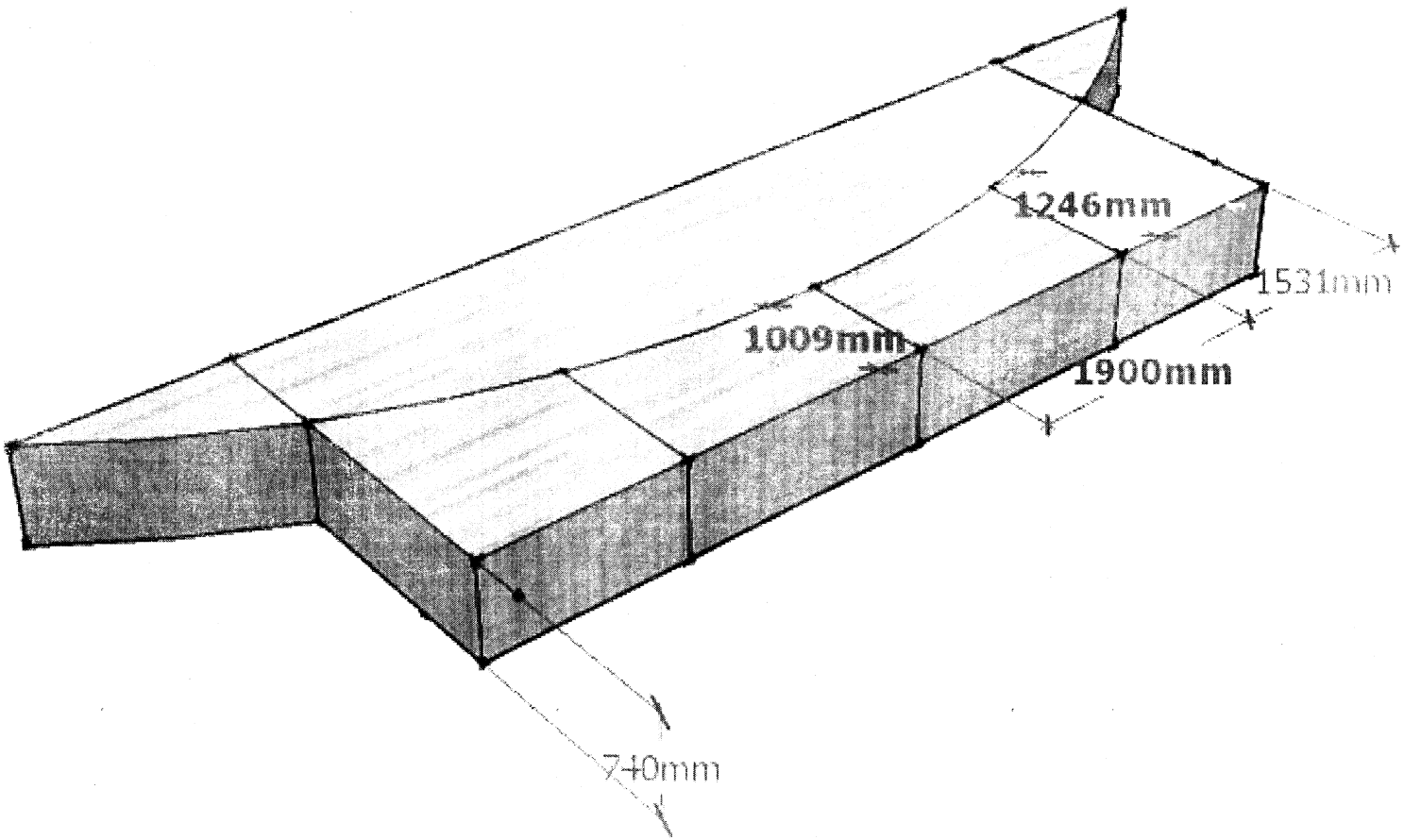

03