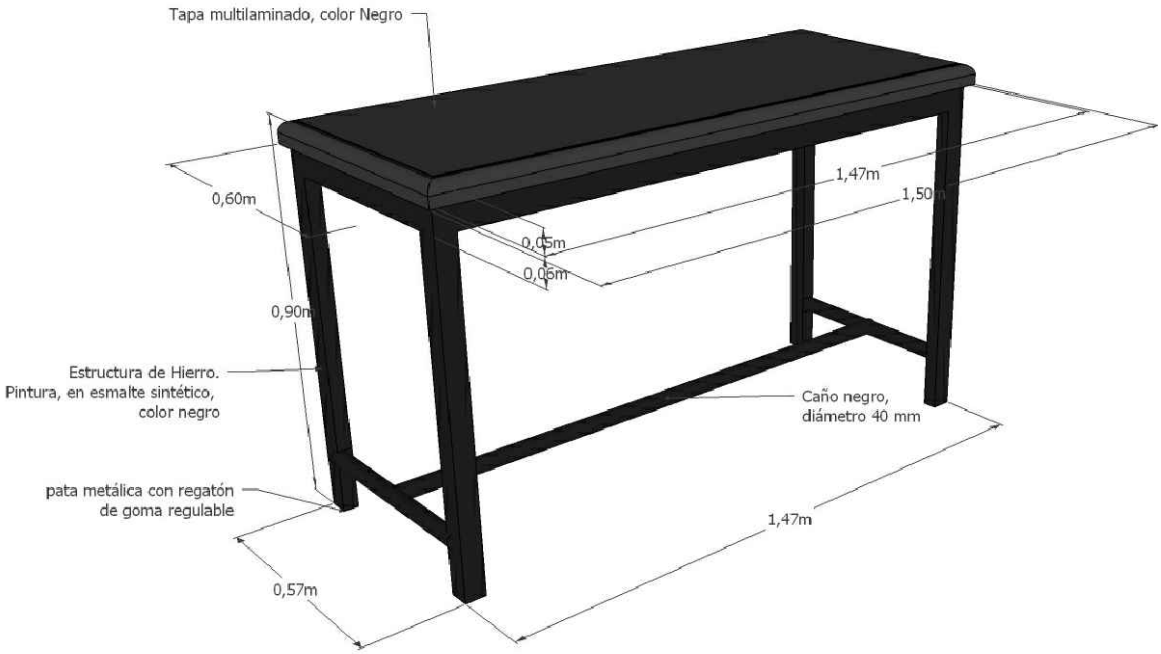

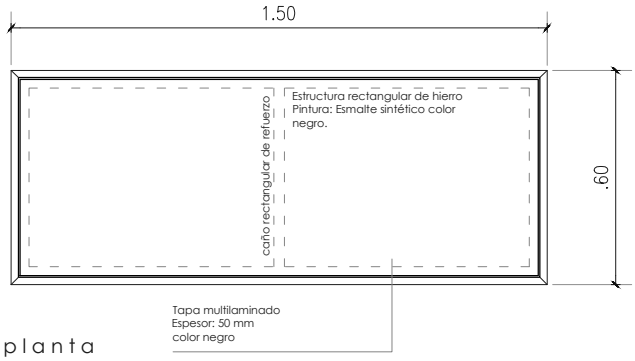

planta

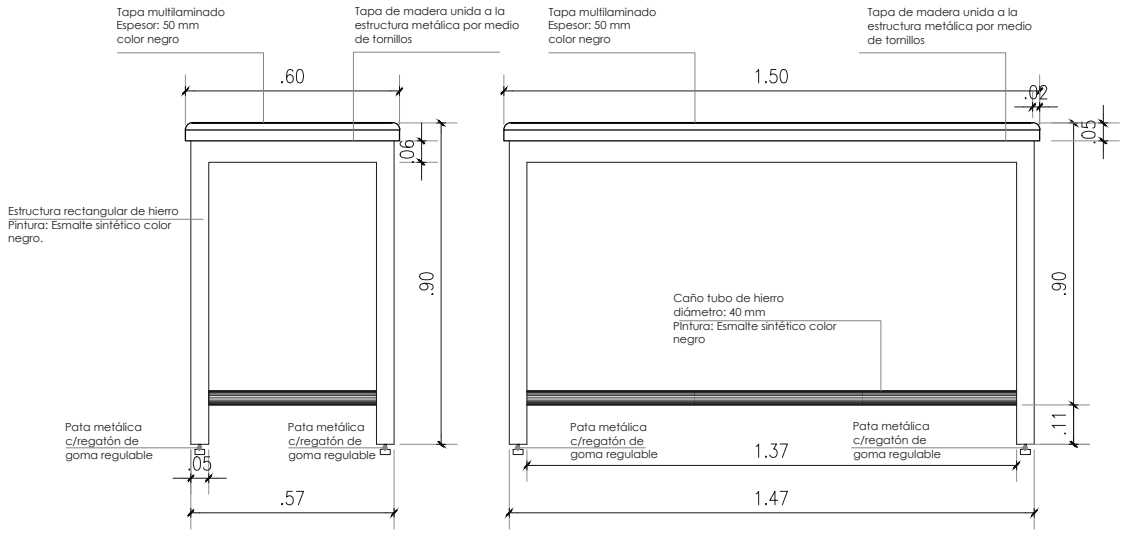

lateral

longitudinal

UNIVERSIDAD NACIONAL DE GENERAL SARMIENTO	**ADQUISICIÓN MOBILIARIO - LABORATORIO DE INGENIERÍA- PROMEI**	
	MOBILIARIO	**escala: 1:20**